Imaginea poate fi reprezentată. Vedeți specificațiile pentru detalii despre produs.

F2923NCGI

Număr parc	F2923NCGI	**Statutul RoHs**	
Producator / Marca	Renesas Electronics Corporation	**Starea stocului**	39859 pcs stock
Descriere produs	IC RF SWITCH SPDT 8GHZ 20TQFN	**Barca din**	Hong Kong
Foi de date		**Calea de transport**	DHL/Fedex/TNT/UPS/EMS

39859 pcs stock

Preț de referință (în dolari SUA)

1 pcs	10 pcs	25 pcs	80 pcs	230 pcs	490 pcs	980 pcs
$2.225	$2.00	$1.891	$1.639	$1.555	$1.395	$1.26

Obțineți o ofertă

Vă rugăm să faceți clic pe „Obțineți o ofertă” și completați toate câmpurile necesare.Vom răspunde la solicitarea dvs. în termen de 24 de ore prin e -mail.
Dacă întâmpinați probleme, vă rugăm să lăsați un mesaj sau să ne trimiteți un e -mail la info@global-ic.hkȘi ne vom reveni cât mai curând posibil.

OBțINEțI O OFERTă

Specificații de F2923NCGI

Tensiune - Aprovizionare	3.3V	Topologie	Absorptive
Frecvența de testare	6GHz, 8GHz	Pachetul dispozitivului furnizor	20-VFQFPN (4x4)
Serie	-	Tip RF	LTE, WiMax
Pachet / Caz	20-WFQFN Exposed Pad	Pachet	Tray
P1dB	-	Temperatura de Operare	-55°C ~ 105°C
Tipul de montare	Surface Mount	Izolare	40dB
Pierdere de inserție	1.2dB	Impedanta	50Ohm
IIP3	52dBm	Interval de frecvență	300kHz ~ 8GHz
Caracteristici	-	Circuit	SPDT
Numărul produsului de bază	F2923		

Vești înrudite

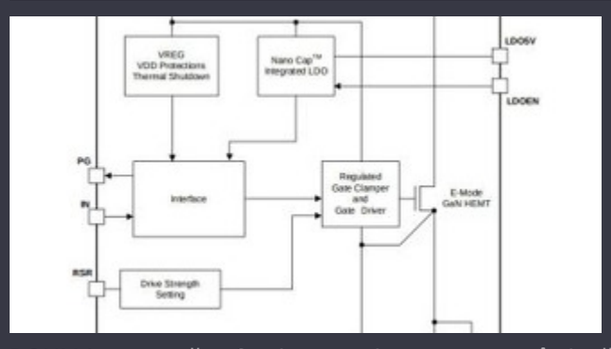

ROHM integrează șoferul cu gan hemt pentru a îndepărta necazurile de tensiune a porții

2023/08/31

Punct de vedere: Dumprea firelor pentru a vărsa kilogramele în automobile

2023/08/29

Sisteme modulare - Diavolul este în detaliu încorporat

2023/04/5

IC taie pulsarea actuală pentru a prelungi viața celulelor de monedă IoT

2023/07/11

Conținut sponsorizat: Calterah, lider Chinese MMWAVE Furnizor IC, aduce un portofoliu SOC radar complet pentru

2023/09/11

Embedded World: Video Interviu - Longsys on R&D, Design și Vânzări de stocare

2023/03/27

Google Scrolls and Folds Flutter la versiunea 3.13

2023/08/30

Sursa de alimentare de 12V sau 48V livrează vârfuri de 800W

2023/09/13

Accellera stabilește data discuțiilor de simulare cu mai multe domenii

2023/08/22

Embedded World 2023: Obțineți Ghidul săptămânal Electronics Full

2023/03/17

Lumea încorporată: Wi-Fi 6, Bluetooth și IEEE 802.15.4 LR-WPAN într-un singur modul

2023/03/16

Embedded World: AI Vision Processing pentru 12 camere

2023/03/15

Global-ic

Copyright © 2023 Distribuitor de încredere al componentelor electronice - Global-IC

E-mail: info@global-ic.hk

Adresa: 19F Lockhart Center, Lockhart Road, Wan Chai, Hong Kong